Instrukcja obsługi
Operating instructions

WISI Micro Node

LR 91 **Odbiornik optyczny / Optical receiver**

- Optyczna moc wejściowa -8...+1 dBm
- Optyczna moc wejściowa wskaźnik LED
- 0-20 dB tłumienia wejściowego
- Zasilacz z trybem przełącznika
- Montaż ścienny

- Optical input power -8...+1 dBm
- Optical input power indicator LED
- 0-20 dB input attenuator
- Switch-mode power supply
- Wall mounting

EN 50 083-1ff
Prace serwisowe mogą być przeprowadzane tylko przez fachowca.
Uwaga na części przewodzące napięcie sieciowe! **Odłączyć zasilanie**
Dokręcić śruby obudowy (ok. 1,3 Nm).

CE

Schemat blokowy / Block diagram

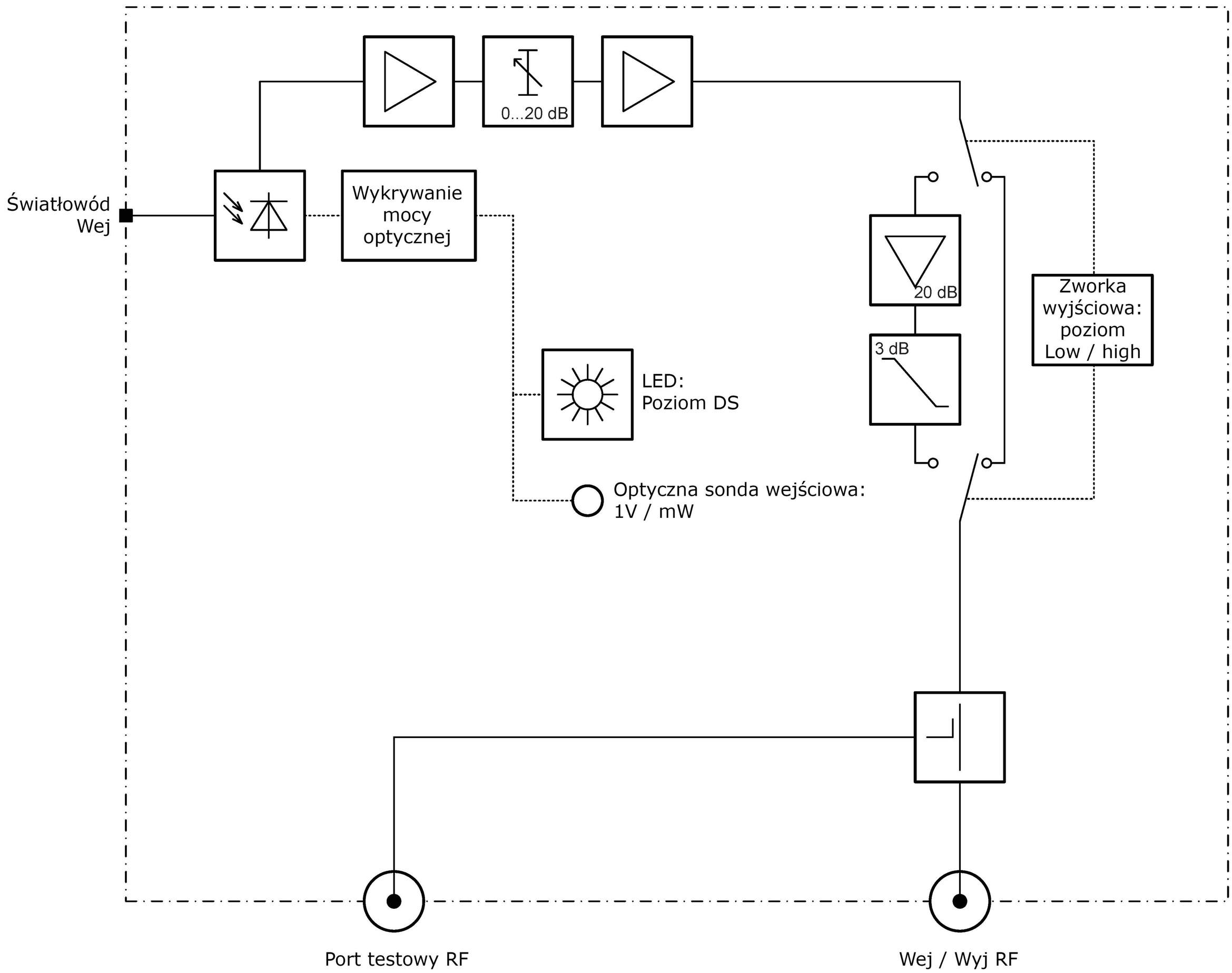

Odstęp wiercenia / Drilling jig spacing

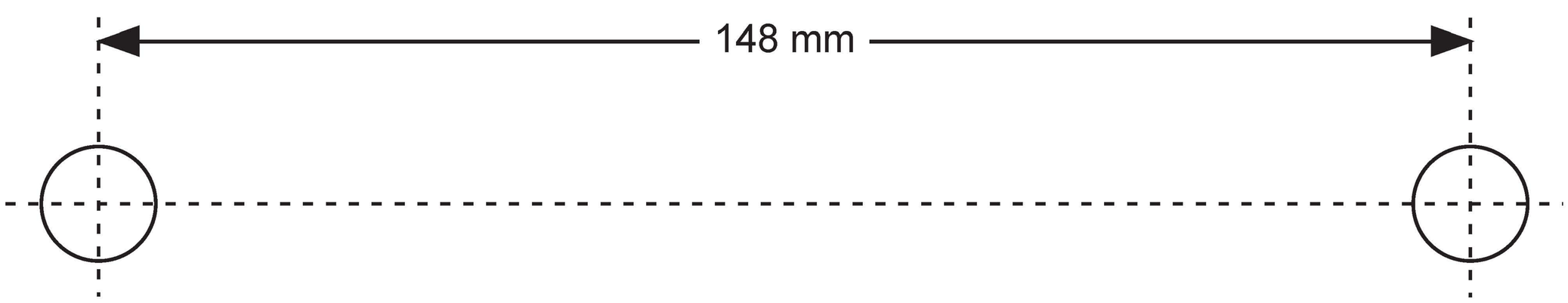

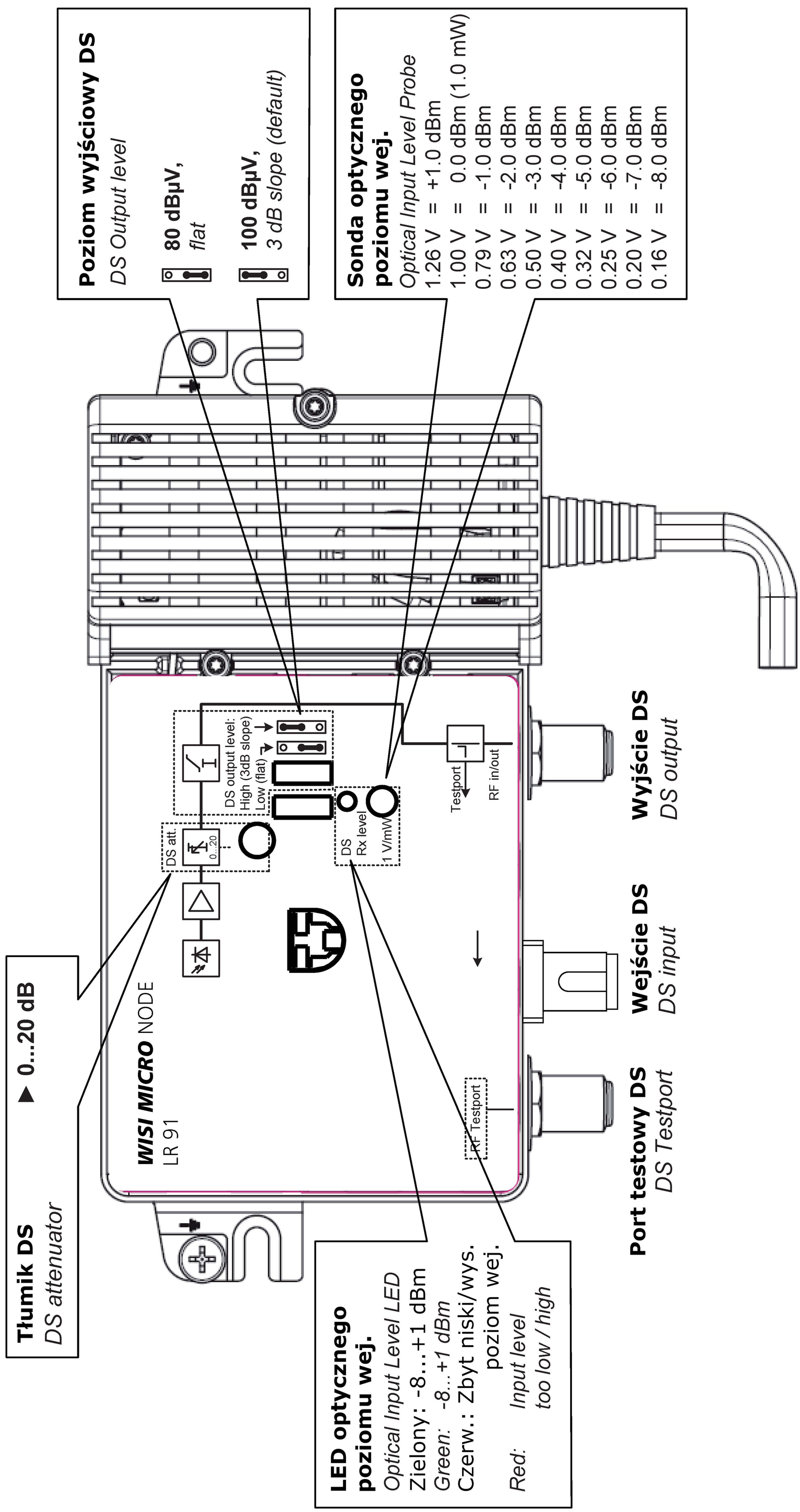
Poziom wyjściowy DS
DS Output level
80 dBµV,
flat
100 dBµV,
3 dB slope (default)
Sonda optycznego poziomu wej.
Optical Input Level Probe
1.26 V = +1.0 dBm
1.00 V = 0.0 dBm (1.0 mW)
0.79 V = -1.0 dBm
0.63 V = -2.0 dBm
0.50 V = -3.0 dBm
0.40 V = -4.0 dBm
0.32 V = -5.0 dBm
0.25 V = -6.0 dBm
0.20 V = -7.0 dBm
0.16 V = -8.0 dBm
Tłumik DS
DS attenuator
▲ 0...20 dB
WISI MICRO NODE
LR 91
DS att.
0...20
DS output level:
High (3dB slope)
Low (flat)
DS
Rx level
1 V/mW
Testport
RF in/out
RF Testport
LED optycznego poziomu wej.
Optical Input Level LED
Zielony: -8...+1 dBm
Green: -8...+1 dBm
Czerw.: Zbyt niski/wys. poziom wej.
Red: Input level too low / high
Port testowy DS
DS Testport
Wejście DS
DS input
Wyjście DS
DS output

Dane techniczne / *Specifications*

Downstream	
Długość fali	1260...1610 nm
Zakres częstotliwości	47...1006 MHz
Operacyjna optyczna moc wejściowa	-8...+1 dBm
Poziom wyj. RF (4% OMI, -8...+1 dBm)	80 dBµV flat / 100 dBµV with 3 dB slope (konfiguracja zworek)
Odpowiedź amplitudy	±1 dB
Równoważny szum wejściowy	< 4 pA /√Hz
Poziom wyjściowy - CENELEC 42 kanał. CSO ≥ 60 dB, CTB ≥ 60 dB	100 dBµV / 3 dB slope
Port testowy RF	-20 dB

Główne	
Gniazdo optyczne	SC/APC
Gniazdo RF	F-type, 75 Ohm
Zasilacz	230 V AC
Pobór mocy	≤ 6 W
Zakres temperatury otoczenia	-20...+50°C
Wymiary (szer. x wys. x głęb.)	163x90x50 mm

Alarmy / ***Alarms***			**LED**
Optyczna moc wejściowa/ *Optical input power*	Poziom za wysoki / *Level to high*	> 0 dBm	żółty / *yellow*
	Poziom w normie / *Level o.k.*	-8...+1 dBm	zielony / *green*
	Poziom za niski / *Level to low*	<-8 dBm	czerwony / *red*

Wskazówki

Przepisy UE dotyczące usuwania starych urządzeń elektrycznych przez prywatne gospodarstwa domowe
Aby uniknąć zagrożenia dla zdrowia ludzi i środowiska, obowiązujące prawo UE - symbolizowane przez przekreślony symbol kosza na kółkach - który jest reprodukowany na samym produkcie lub jego opakowaniu, stanowi, że dany produkt nie może być usuwany razem z innymi odpadami. Jesteś wówczas odpowiedzialny za przekazanie sprzętu do utylizacji w punkcie utylizacji w celu usunięcia lub recyklingu urządzeń elektrycznych (takich jak centrum recyklingu). Aby uzyskać więcej informacji na temat utylizacji ZSEE, skontaktuj się z lokalnymi władzami, centrami recyklingu lub sprzedawcą.

Dystrybutor w Polsce
Diomar Sp. z o.o.
Na Skraju 34, 02-197 Warszawa
tel.: +48 22 846 04 88
www.diomar.pl, email: wisi@diomar.pl

Zmiany techniczne i błędy w druku zastrzeżone!
Modyfikacje techniczne zarezerwowane.
WISI i DIOMAR nie mogą być pociągane do odpowiedzialności ze względu na błędy w druku.

excellence in digital ...

03/15