Informacje o produkcie

WISI LX 24 S 32FI

Odbiornik MDR dla sieci RFoG, wersja z pojedynczym włóknem ze wzmacniaczem optycznym EDFA

Konfiguracja interfejsu może się różnić od przedstawionej na zdjęciu

Opis

RFoG (Radio Frequency over Glass) to opłacalne rozwiązanie do modernizacji istniejących infrastruktur sieciowych do poziomu FTTB (Fiber To The Building), a nawet FTTH (Fiber To The Home). Jest to pasywna sieć optyczna, która transmituje sygnały HF przez światłowód do abonenta, podobnie jak sieć HFC w kierunku downstream.
Z powodu zakłóceń optycznych (OBI), wielu dostawców doświadczyło trudności podczas budowy nowych sieci RFoG i opóźniało wprowadzanie nowych sieci na dużą skalę.
WISI może Ci pomóc przezwyciężyć te problemy dzięki nowo opracowanemu rozwiązaniu OBI FREE LX 24 jako części optycznej platformy OPTOPUS. Dedykowane odbiorniki upstream dla każdego węzła RFoG pozwalają LX 24 na całkowite wyeliminowanie zakłóceń optycznych (OBI). Dlatego LX 24 umożliwia usługodawcom sieciowym czyszczenie istniejących sieci RFoG zainfekowanych przez OBI, bez potrzeby wymiany istniejących urządzeń użytkownika końcowego. Rozwiązanie będzie współpracować z dowolną długością fali upstream i trybem laserowym. OPTOPUS i jego technologia OBI-free RFoG oferują dostawcom sieci, kompletną koncepcję przyszłościową, otwierając drzwi dla nowoczesnych wdrożeń FTTx.

Cechy główne:

- Wersja z pojedynczym włóknem
- Odbiornik MDR dla sieci RFoG
- Konwertuje istniejące sieci RFoG do bezpłatnych rozwiązań OBI bez wymiany węzłów światłowodowych
- Zdalne odczytywanie mocy wejściowej i wyłączanie funkcji na każdym porcie przez SNMP i WEB
- Zintegrowany nadajnik CWDM Upstream
- Zintegrowany wzmacniacz optyczny EDFA (z opcjonalnym XPON) w celu kompensacji strat splittera
- Elektryczny port testowy upstream
- Dostępna lokalna lub zdalna wersja zasilana

Dystrybucja w Polsce:
Diomar Sp. z o. o.
Na Skraju 34
02-197 Warszawa, Poland
tel. +48 22 846 04 88
email: wisi@diomar.pl

WISI LX 24 S 32FI

Dane techniczne	
Odbiornik Upstream	
Moc optyczna wejściowa	+5...-3 dBm
Długość fali odbioru	1260...1630 nm
Zakres częstotliwości	5(15)...204 MHz
Poziom wyjściowy	70...85 dBµV (OMI=15%/ch)
Pasmo przenoszenia	≤ ±0,5 dB
Tłumienie wyjściowe	0...40 dB (krok 0,5 dB)
Regulacja nachylenia	0...8 dB (krok 0,5 dB)
Straty odbicia	> 20 dB ((-1 dB/Okt) min. 16 dB)
Szum wejściowy odniesienia	max. 7 pA/√Hz
Zintegrowany nadajnik upstream	
Rodzaj lasera	Niechłodzony izolowany DFB
Długość fali	1610 nm
Moc wyjściowa	3 dBm
RIN	< -145 dBHz-1
Zakres ustawień OMI	3...8 % (75 dBµV measured @ TP), (step 1 %)
Zintegrowany EDFA	
Optyczny poziom wejściowy	-2 ... +10 dBm
Optyczny poziom wyjściowy	17 dBm
Współczynnik szumów	< 6 dB
Główne parametry optyczne	
Optyczne straty odbicia	> 45 dB
Tłumienie DS (COM -> Wyj EN)	typ. 18 dB
Tłumienie US (Wyj FN -> PD_US)	< 8 dB
Izolacja COM -> PD_US	> 60 dB
Optyczny poziom wyjściowy	typ. -1 dBm
Gniazda	
Downstream	1x SC/APC
Upstream	1x SC/APC
Punkt testowy	1x F
Węzeł	32x SC/APC
Dane ogólne	
Napięcie zasilania	230 V AC / 27...65 V AC (pluggable PSU)
Maksymalny pobór mocy	< 11 W
Temperatura otoczenia	-20...+55 °C
EMC	EN50083-2
Wymiary (szer. x wys. x głęb.)	425 x 43 x 250 mm
Monitoring	
Zakres tłumienia	0...40 dB (krok 0,5 dB)
Regulacja nachylenia	0...8 dB (krok 0,5 dB)
Port 1-32 Upstream	On/Off
Moc optyczna odbioru Port 1-32 Upstream	dBm

Dane opakowania	
Jednostka sprzedażowa	1 szt.

Dystrybucja w Polsce:
Diomar Sp. z o. o.
Na Skraju 34
02-197 Warszawa, Poland
tel. +48 22 846 04 88
email: wisi@diomar.pl

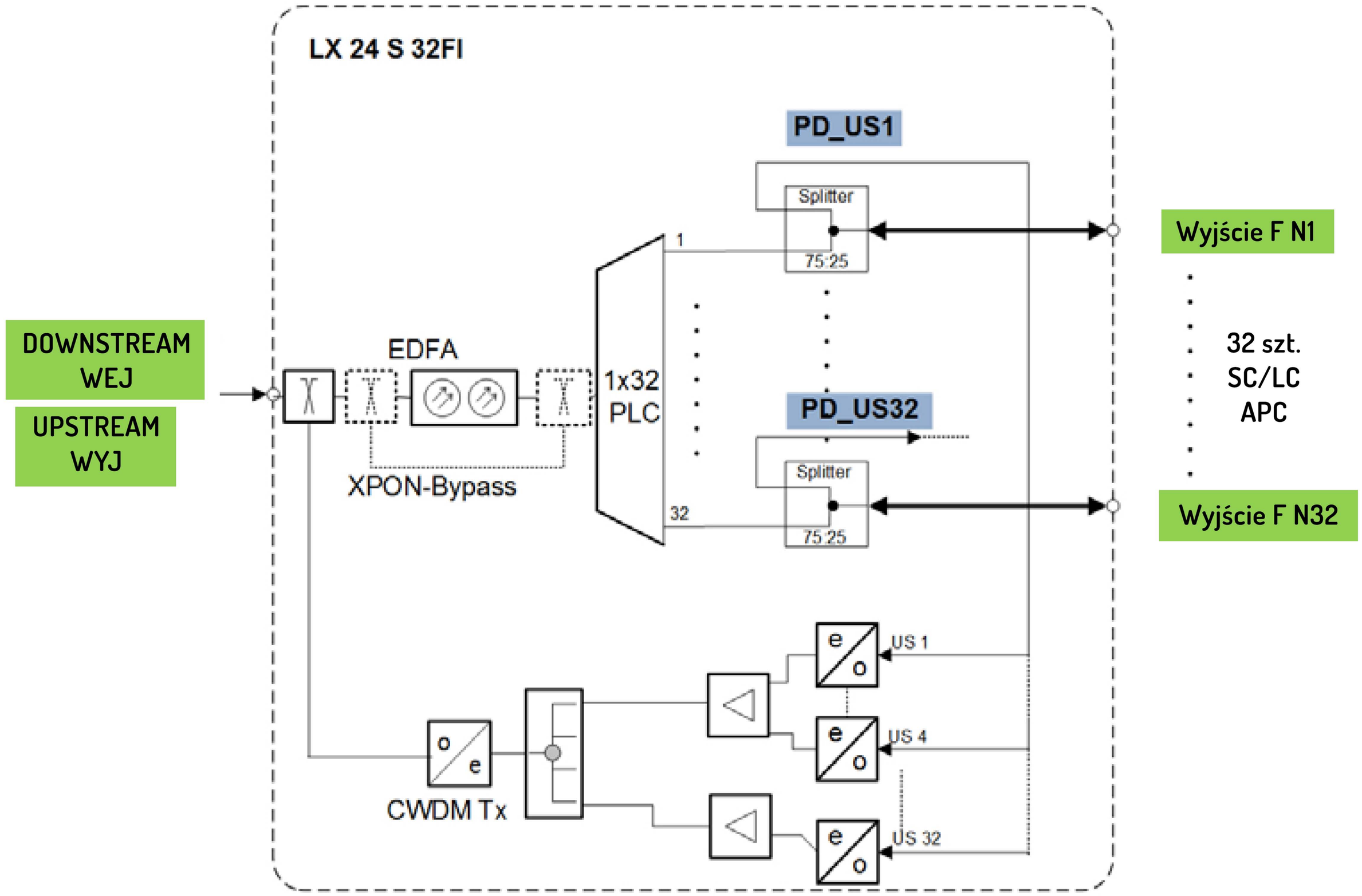

Dystrybucja w Polsce:
Diomar Sp. z o. o.
Na Skraju 34
02-197 Warszawa, Poland
tel. +48 22 846 04 88
email: wisi@diomar.pl