Informacje o produkcie

WISI LR 44 x xxxx

Odwrócony węzeł w kompaktowej obudowie

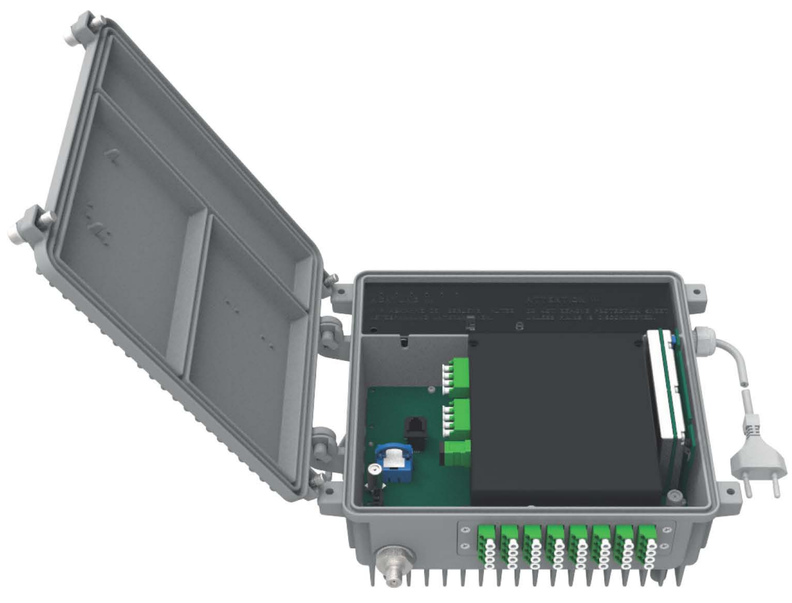

W skrócie

- Przyszłościowa architektura
- Zapewnij dostęp FTTH przez istniejącą instalację HFC
- Zasilanie lokalne lub zdalne
- Doskonała wydajność RF
- W pełni zgodny ze standardem DOCSIS 3.0 i 3.1
- Bezpłatne RFoG OBI

Opis

Odwrócony węzeł LR 44 wprowadza nowoczesne rozwiązania w instalacjach FTTH, wykorzystując istniejącą infrastrukturę HFC. Właściwie dobrane elementy, wzmocnienie i wysokie współczynniki podziału pozwalają na podłączenie 32 portów z opcją dalszych podziałów wewnętrznych. Wytrzymała obudowa pozwala na zastosowanie węzła w trudnych warunkach. Pasmo downstream do 1,2 GHz oraz upstream do 204 MHz (przełączane elektronicznie DPF) pozwala na zastosowanie w sieciach zarówno z Docsis 3.0 jak i 3.1.

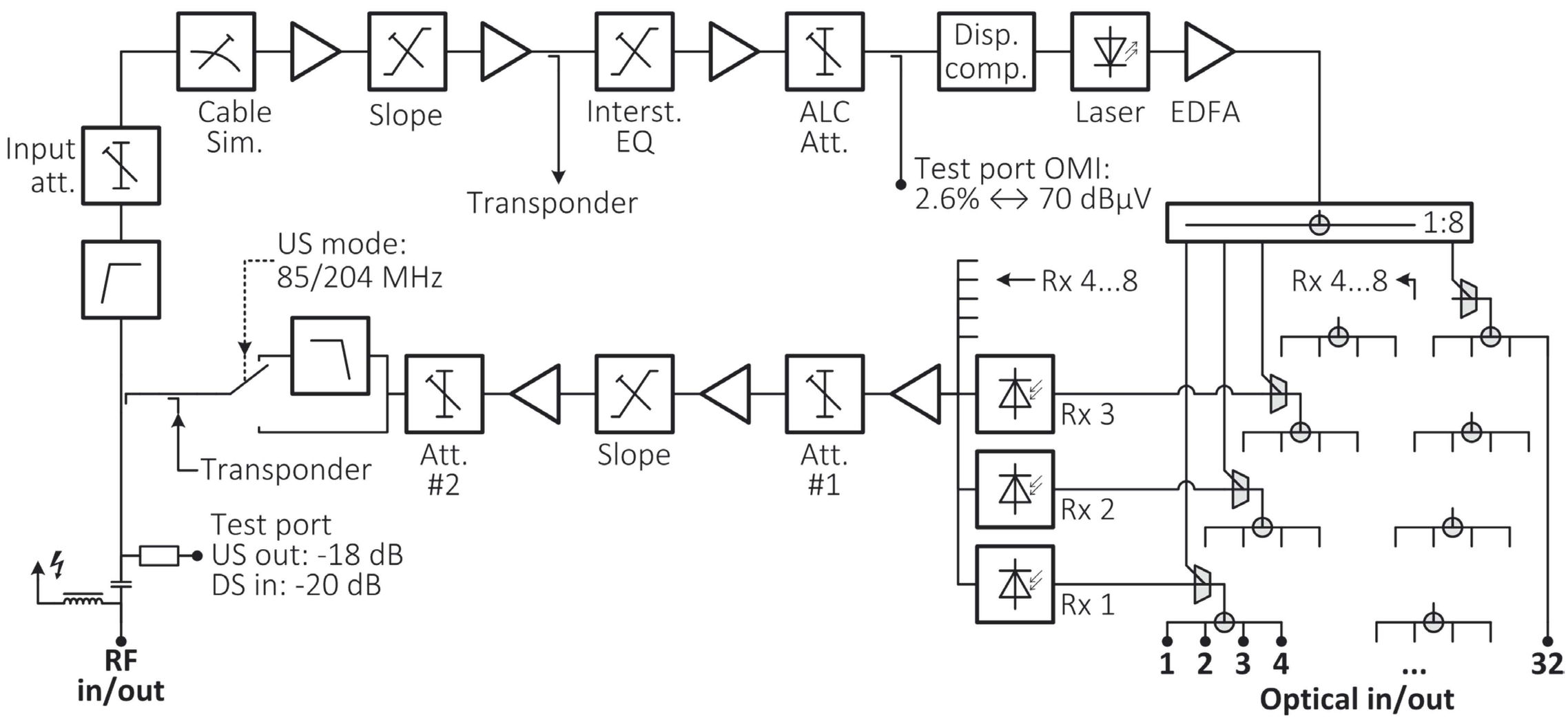

WISI LR 44 x xxxx

Specyfikacja techniczna	
Główne parametry optyczne	
Gniazda optyczne	LC/APC (opcjonalnie: SC/APC dla wersji bez splitera wewn.)
Tłumienność optyczna odbicia	>45 dB
Tłumienność (Out FN-> PD_US)	<1 dB
Decoupling COM -> PD_US	>60 dB
Upstream (US)	
Zakres długości fal	1260...1540/1560...1630 nm
Impedancja portów RF	75 Ω
Gniazdo RF	Typu F, żeńskie
Zakres częstotliwości	5(15)...204 MHz
Poziom wyjściowy RF	70...90 dBµV (OMI=5%/ch.)
Wzmocnienie płaskie	max. ±0,75 dB
Punkt testowy	-18 dB
Wzmacniacz regulowany	0....40 dB (krok 0,5 dB)
Nachylenie regulowane	0....8 dB (krok 0,5 dB)
Tłumienność odbicia RF	>18 dB (-1 dB/oct., min. 16 dB)
Optyczna moc wejściowa	-5...+3 dBm
Gęstość mocy szumów	<7 pA/√Hz
Down-Stream / DS	
Zakres długości fal	1555 nm (±0,1 nm), (lub dowolny kanał DWDM)
Typ lasera	Laser DFB (kontrol. temperatura)
Relatywna intensywność sumu	< -155 dB√Hz
Optyczna moc wyjściowa	>2,5 dBm (na port, włącznie z tłumieniem podziału 8-port)
Optyczna moc wyjściowa	>-4,5 dBm (na węzeł, jeśli używany jest dodatkowy wewn. lub zewn. spliter))
Impedancja portów RF	75 Ω
Gniazdo RF	Typu F, żeńskie
Zakres częstowliwości	85...1218 MHz
Tłumienność odbicia RF	>18 dB (-1.5 dB/oct., min. 14 dB)
Poziom wejściowy RF	70 dBµV (PAL-Level)
Wzmacniacz wejściowy	0...15 dB
Zakres kontroli wzmocnienia	-5...+5 dB (ALC)
Symulator kabla wejściowego	0 / 5 / 10 dB (przełączalne)
Wejściowy punkt testowy (wewn)	-20 dB
Wyjściowy punkt testowy (wewn)	Laser OMI (70 dBµV @ 2.6% OMI)
Jakość sygnału (wszystkie QAM) 121 QAM CH	
MER	>40 dB (wartości podane dla 2.6% OMI, 20 km światłowodu, optyczna moc Rx -1.0 dBm)
BER	<1 x 10-9 (wartości podane dla 2.6% OMI, 20 km światłowodu, optyczna moc Rx -1.0 dBm)

Specyfikacja techniczna	
Główne parametry	
Napięcie zasilania	230 V AC / 27...65 V AC
Maksymalny pobór mocy	<20 W
Zakres temperatury pracy	-20...+55 °C
EMC	EN 50083-2
Wymiary (szer. x wys. x głęb.)	260 x 215 x 101 mm
Monitoring	
Upstream	
Wzmacniacz	0...40 dB (krok 0,5 dB)
Nachylenie	0...8 dB (krok 0,5 dB)
Port 1...4 / 1...8	On/Off
Port 1...4 / 1...8 moc optyczna	dBm
Downstream	
Moc optyczna wyjściowa	dBm
Temperatura lasera	°C
Poziom RF	dB

LR 44 X XXXX

Zasilanie:
2 - zasilanie lokalne
6 - zasilanie zdalne

Opcje:
0 - domyślne

Konfiguracja wyjściowa:
1 - brak dodatkowego podziału
4 - dodatkowy 4-drogowy podział na port

Odbiorniki Upstream:
4 - 4 porty
8 - 8 portów

Typ gniazda:
L - LC/APC